【第８５回　高校サッカー選手権　愛知県大会】
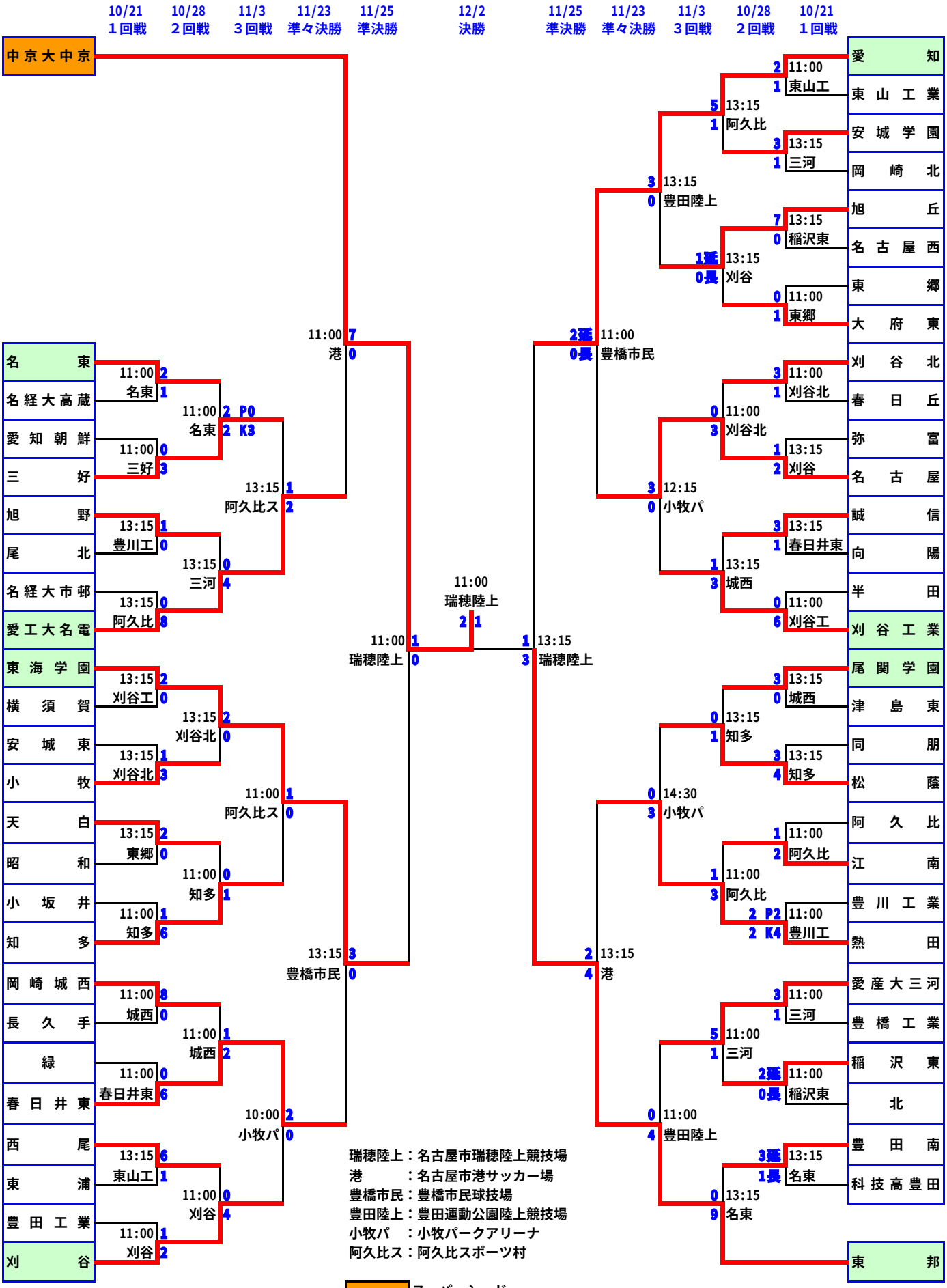
※東邦高校以外のチームの結果については、ネット等から情報を拾っているため不確実情報も含まれております。
間違いが判明した場合は即刻修正致しますが、本ページでの情報は非公式ですのでご承知置き下さい。